epowered by

BOSCH

TÉLÉCOMMANDE À LED BOSCH. KIOX 300 ET INTUVIA 100
GUIDE DE DÉMARRAGE RAPIDE DE VÉLO ÉLECTRIQUE

Bienvenue dans la famille !

Le présent guide de démarrage rapide explique les principes de fonctionnement du système intelligent Bosch installé sur votre vélo. Ce guide est également disponible en ligne dans votre langue. Utilisez les codes ou les liens ci-dessous pour accéder au guide en ligne.

Même si vous faites du vélo depuis plusieurs années, nous vous conseillons de lire ce guide, ainsi que :

- Le manuel du propriétaire du vélo fourni avec votre vélo.
- Le manuel complet du système intelligent Bosch, disponible en ligne aux adresses suivantes :

TREK	Diamant	Electra
trekbikes.com/manuals	**diamantrad.com/ bike-handbuecher**	**electra.trekbikes.com/ electra-manuals**

Ces manuels contiennent des informations importantes relatives à la sécurité et des suggestions utiles sur l'utilisation appropriée et la maintenance de votre vélo à assistance électrique, ainsi que sur la mise au rebut conforme des composants électriques. Si vous n’avez pas accès à un ordinateur ou à Internet, vous pouvez demander un exemplaire imprimé du manuel auprès de votre revendeur local agréé.

⚠ Lisez l’ensemble des instructions.

En ignorant certaines des informations vous prenez le risque de vous blesser ou de blesser une personne grièvement. Soyez raisonnable. Lisez et prenez connaissance des informations avant de rouler.

Quelques éléments que vous devez savoir avant de rouler sur votre nouveau vélo à assistance électrique.

1. **Un démarrage en douceur**
   Nous le savons — la vitesse, c'est fun. Toutefois, les VAE ont besoin d'un peu de temps de rodage. Il peut être tentant de pousser votre vélo à assistance électrique à la vitesse maximale d'entrée de jeu, mais nous vous recommandons d'y aller doucement lors de vos premières sorties. Démarrez sur le réglage d'assistance le plus faible et découvrez la sensation de l'assistance électrique.

2. **Un freinage anticipé**
   Les vélos à assistance électrique sont plus lourds que les vélos classiques et roulent plus vite. Plus de puissance, plus de vitesse et plus de poids. Cela signifie qu'une fois en mouvement, votre temps de réaction requis sera plus long. Par conséquent, sur votre vélo à assistance électrique, vous devrez débuter en ralentissant plus tôt que vous ne le feriez sur un vélo classique. Lorsque vous prenez vos marques avec votre nouveau vélo électrique, commencez par freiner sans serrer trop fort, puis en exerçant une pression progressive des leviers de frein. Et ne serrez jamais uniquement le levier de frein avant - freinez avec les deux freins avant et arrière de façon homogène.

3. **Vous roulez plus vite que vous en avez l'air.**
   Les vélos à assistance électrique ressemblent aux vélos conventionnels. Les conducteurs et piétons ne s'attendent donc pas à ce que vous rouliez aussi vite que votre vélo à assistance électrique le permet. Soyez encore plus attentif et faites encore plus attention à votre environnement lorsque vous roulez.

4. **Les réglementations cyclistes concernant tous les vélos doivent être observées.**
   Tandis que votre nouveau vélo à assistance électrique vous apportera un nouveau degré de liberté et de plaisir, cela ne change en rien le fait que vous devez connaître et respecter le codes de la route, et les réglementations en vigueur pour les sentiers et pistes dans votre région. Amusez-vous sur votre vélo mais une vitesse plus importante implique une responsabilité accrue !

Allumer ou éteindre le vélo

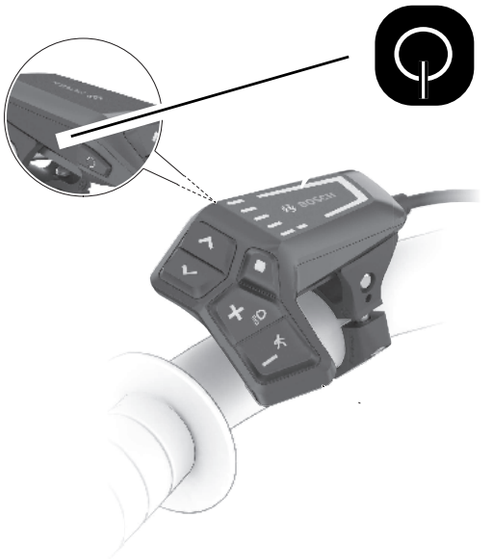

MARCHE|ARRÊT : Pression courte
Couplage avec un smartphone : Pression longue

Le système électrique s'éteint automatiquement si le vélo ne bouge pas ou si aucun bouton n'est actionné pendant 10 minutes.

Feux (si connexion au système électrique)

MARCHE|ARRÊT

Remarque : Si les feux avant et arrière sont livrés avec le vélo, il est possible qu'ils soient programmés pour s'allumer et s'éteindre à la mise en marche et à l'arrêt du vélo. Si tel est le cas, le bouton des feux peut ne pas être fonctionnel.

Assistance au pédalage

Ne perdez pas de temps pour rejoindre votre destination ou vos amis.

Sélectionner un niveau d'assistance

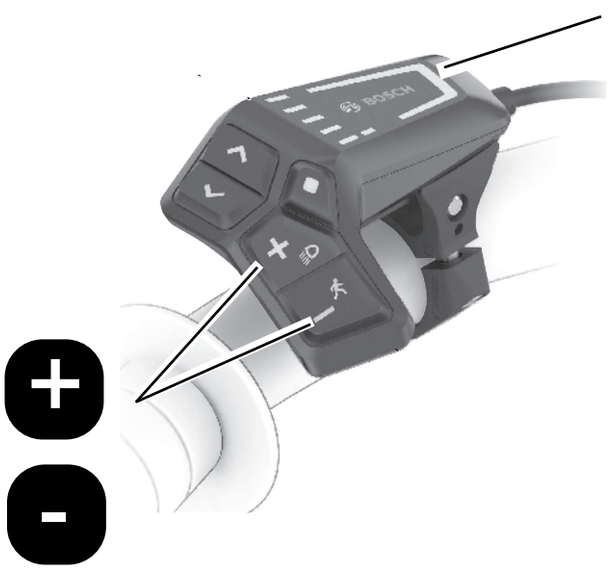

Rouge = Turbo | Turbo

Violet = eMTB | Auto

Bleu = Tour+ | Tour+

Vert = Eco | Eco

Assistance au pédalage

S'arrête lorsque :

- vous arrêtez de pédaler ;
- vous atteignez la vitesse d'assistance maximale. (Variable selon les régions.)

Reprend lorsque :

- vous recommencez à pédaler ;
- vous pédalez et votre vitesse passe en dessous de la vitesse d'assistance maximale.

Mode d'assistance à l'écran

OU

Assistance à la marche

L'assistance à la marche fournit une aide lorsque vous poussez votre vélo.

⚠ **AVERTISSEMENT** *:L'assistance à la marche ne doit être utilisée que lorsque vous marchez en poussant votre vélo. N'utilisez jamais l'assistance à la marche lorsque vous roulez ou que les roues ne touchent pas le sol.*

Tout en maintenant le bouton enfoncé, faites avancer ou reculer le vélo pour activer l'assistance à la marche. Le passage à une vitesse supérieure augmente la vitesse de l'assistance à la marche, jusqu'à environ 6 km/h.

Défilement des menus / Modification des paramètres

Paramètres : Langue • Unités • Heure • Passage de vitesses • Luminosité • Réinitialisation

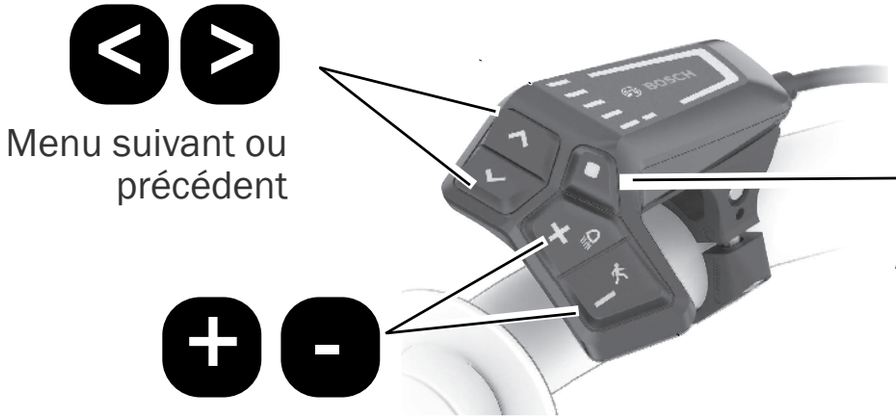

Menu suivant ou précédent

Défilement haut / bas

Accéder au second niveau de données Maintenir pour réinitialiser les données de trajet.

Remarque : Il est impossible d'accéder aux paramètres lorsque vous roulez.

Batterie

Charger la batterie

- La batterie est fournie avec une charge partielle. Pour une meilleure performance, chargez entièrement la batterie avant de rouler avec votre vélo électrique.
- La batterie peut être chargée sur le vélo ou seule.
- Les voyants LED indiquent le niveau de charge de la batterie.
- Lorsque la batterie est en cours de charge, le voyant supérieur de la télécommande et les voyants de la batterie clignotent.

⚠ **AVERTISSEMENT** *:*Votre sécurité est la priorité. Respectez les avertissements de sécurité lorsque vous rechargez la batterie :

- Utilisez uniquement le chargeur du système intelligent Bosch pour recharger la batterie. L'utilisation d'un chargeur inapproprié peut nuire à la durée de vie de la batterie et présenter un risque d'incendie.
- Utilisez le chargeur en intérieur et dans un endroit sec uniquement.
- Ne laissez pas une batterie en charge sans surveillance.
- Une fois la batterie entièrement chargée, débranchez le chargeur de la batterie et de la prise murale.

Sur le vélo

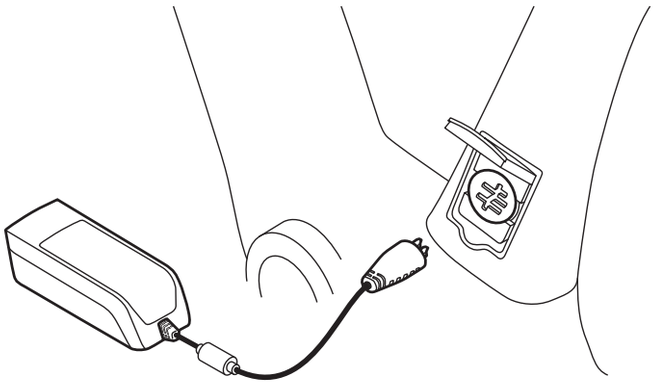

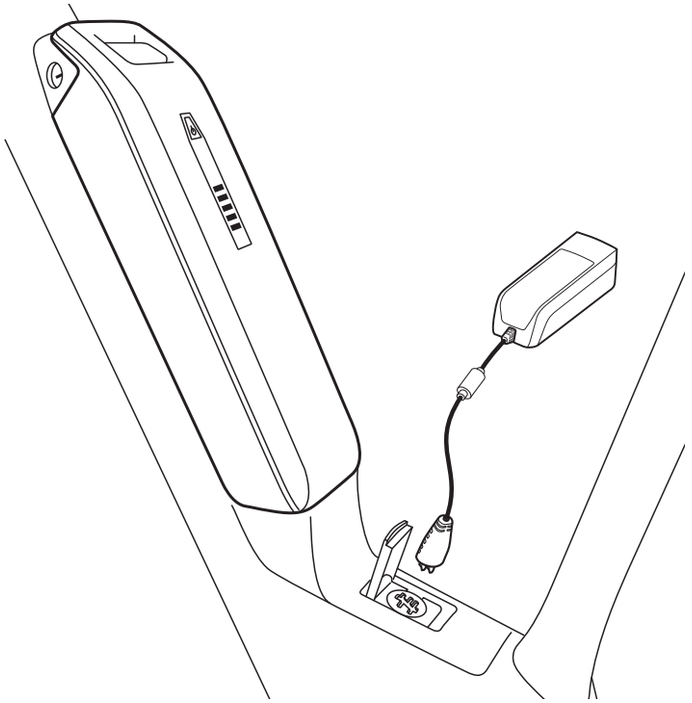

En dehors du vélo

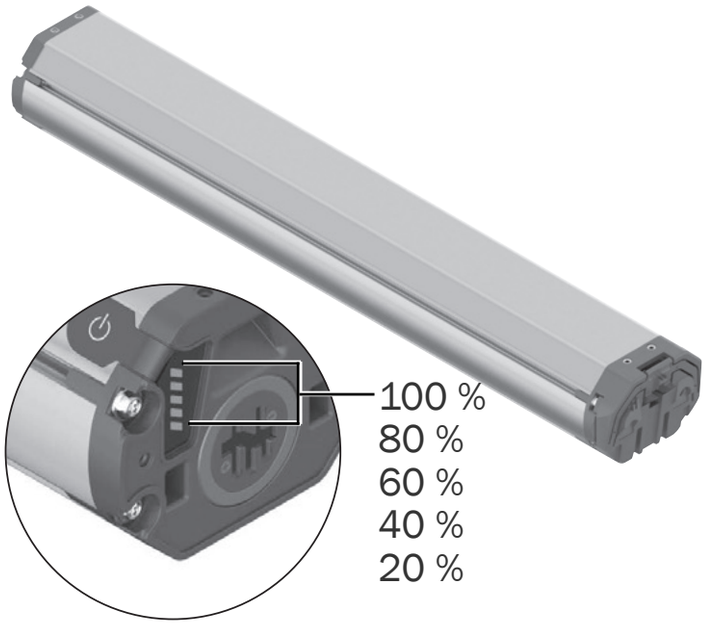

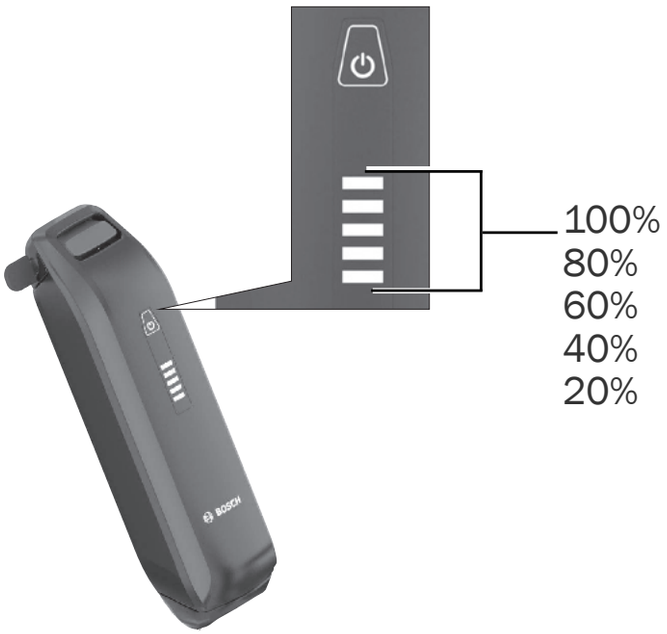

Lorsque la batterie est en cours de charge, les voyants clignotent.
Lorsque la charge est complète, tous les voyants sont allumés.

Niveau de charge de la batterie

OU

AND

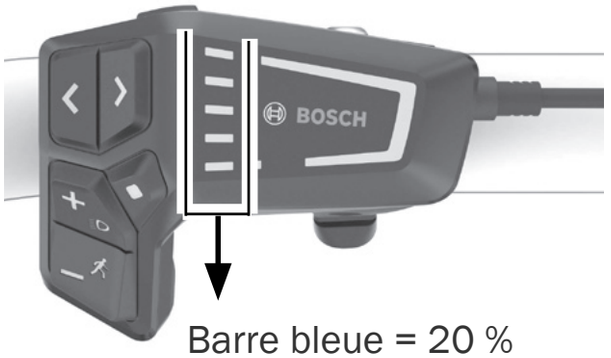

Barre bleue = 20 %
Barre blanche = 10 %
4 voyants LED bleus
+ 1 voyant LED blanc
= chargé entre 81 % et 90 %

Indicateur de batterie faible
Les deux voyants LED inférieurs changer couleur.
2 orange : 30 % à 21 %
1 orange : 20 % à 11 %
1 rouge : 10 % à réserve
1 rouge clignotant : réserve à vide

Poser ou déposer la batterie

Avant de poser ou de déposer la batterie, assurez-vous que la batterie et le vélo sont bien hors tension. Aucune LED ne doit être allumée sur la télécommande ni sur la batterie.

Installation : 1 ► 2 ► 3 Dépose : 3 ► 2 ► 1

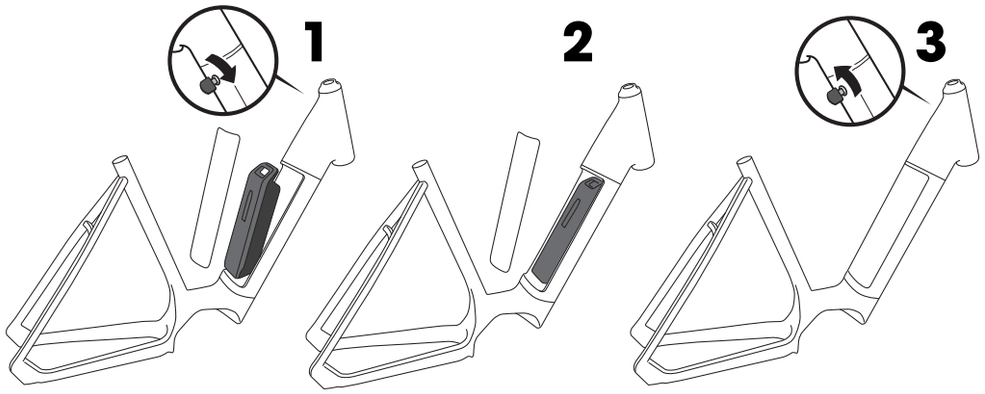

OU

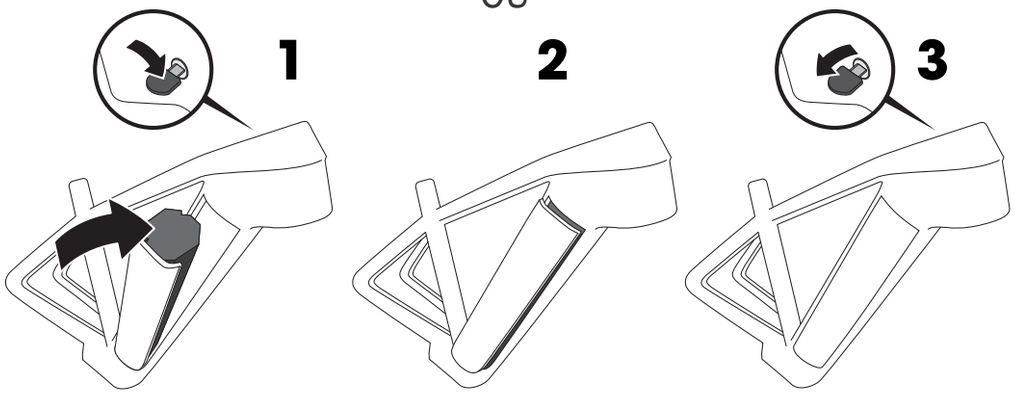

OU

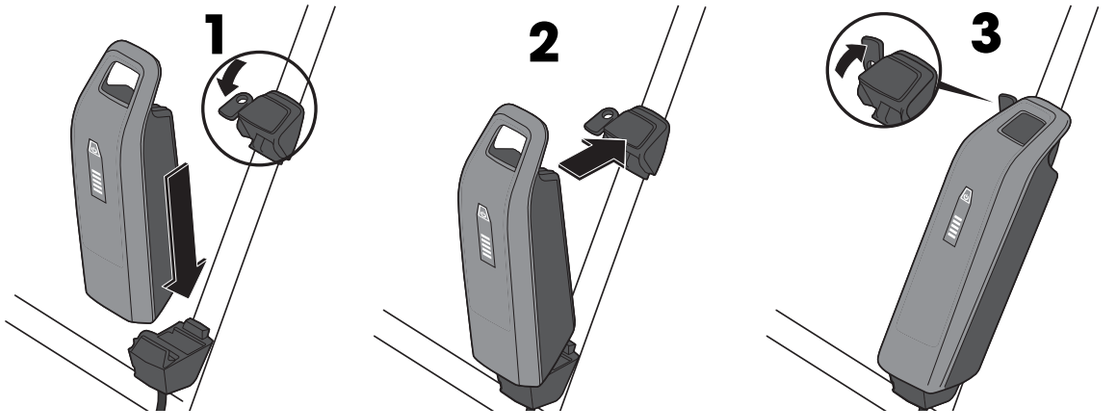

Entretien de votre batterie et de votre vélo à assistance électrique

Le plaisir d'avoir un vélo à assistance électrique s'accompagne de quelques mises en garde spécifiques pour assurer votre sécurité et celle de votre vélo.

⚠ Installez correctement les accessoires.

Consultez un technicien certifié en VAE avant d'installer des accessoires. L'utilisation du mauvais boulon au mauvais endroit peut provoquer un court-circuit dans le système électrique et/ou endommager la batterie, ce qui peut entraîner une surchauffe. Une batterie gravement endommagée peut prendre feu. Si vous suspectez que votre batterie est endommagée, rendez-vous immédiatement dans votre magasin de vélo local pour faire contrôler celle-ci.

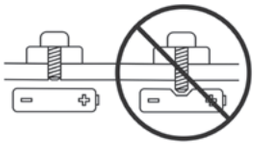

⚠ La batterie doit être entreposée dans les conditions appropriées.

Si vous n'utilisez pas votre vélo électrique pendant 3 mois ou plus, retirez la batterie et prenez les mesures suivantes pour l'entreposer de manière appropriée.

- Entreposez la batterie de votre vélo électrique dans un endroit sec et ventilé, à l'écart de l'humidité, de la chaleur, et de tout combustible ou objet facilement inflammable.
- Rangez votre batterie dans la plage de températures recommandée. Un entreposage en dehors de cette plage risque d'endommager la batterie, d'affecter ses performances ou de provoquer un incendie.

Température d'entreposage : 10 °C – 20 °C

- Surveillez la charge de la batterie. Maintenez la batterie chargée à un minimum de 30 à 60 %. La batterie peut être endommagée en cas de forte décharge.
- Lorsque la charge de la batterie est rétablie, débranchez la batterie du chargeur. Ne laissez pas votre batterie branchée au chargeur lorsque vous l'entreposez.

⚠ Transportez votre VAE en toute sécurité

- Le système d'entraînement Bosch ajoute du poids au vélo. La surcharge d'un porte-vélo peut causer des blessures graves, voire mortelles. Consultez le manuel de votre porte-vélo pour vous assurer qu'il est compatible avec votre vélo électrique.
- Déposez la batterie du vélo électrique, et placez-la dans l'habitacle pour un transport sûr et sécurisé. Une batterie laissée sur le vélo pourrait se desserrer pendant le transport et représenter un danger.
- Si le couvercle de la batterie de votre vélo est magnétique, retirez toujours la batterie du vélo et utilisez la sangle fournie pour fixer le couvercle de batterie pendant le transport du vélo.

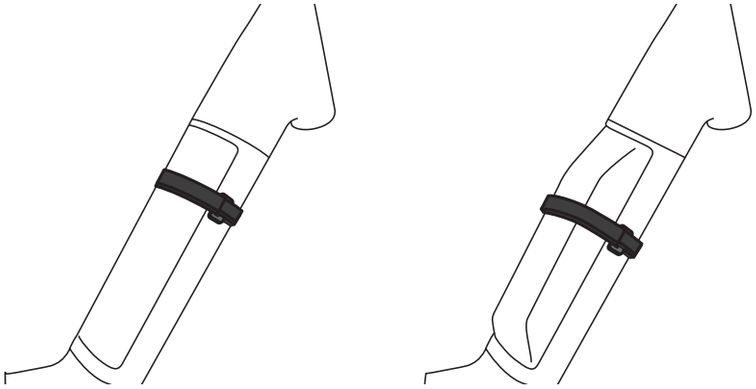

- Ne laissez pas la batterie dans votre voiture en été. La température à l'intérieur de l'habitacle risque de dépasser la plage de température de sécurité pour l'entreposage de la batterie. Une chaleur extrême pourrait endommager votre batterie ou cette dernière pourrait prendre feu.

⚠ Lavez votre vélo à assistance électrique avec précaution

N'immergez pas votre VAE ou ses composants dans l'eau et ne les lavez pas avec un tuyau à haute pression. L'eau pourrait entrer en contact avec le système électrique et l'endommager.

⚠ Réparez et entretenez votre vélo à assistance électrique en toute sécurité

Retirez toujours la batterie avant de commencer toute opération d'entretien sur votre vélo électrique. N'essayez jamais d'ouvrir les pièces du système électrique. Contactez toujours votre revendeur de vélo local pour réparer les pièces du système électrique.

Coordonnées

TREK

Siège américain
Trek US
Customer Service
801 W Madison Street
Waterloo, Wisconsin 53594 USA
Tél : +1 920.478.4678

Siège européen
Bikeurope B.V./Trek Benelux
Customer Service
Ceintuurbaan 2-20C
3847 LG Harderwijk
Pays-Bas
Tél. : +31 (0)88-4500699

Royaume-Uni
Trek Bicycle Corporation Ltd.
9 Sherbourne Drive, Tilbrook,
Milton Keynes, MK7 8HX, R.-U.
Tél. : +44 1908 360 140

Australie et Nouvelle-Zélande
Trek Australia & New Zealand
Customer Service
PO Box 1747
Fyshwick, ACT2609
Australie

Australie
Tél. : +61 2 6173 2400
customerservice_australia@trekbikes.com

Nouvelle-Zélande
Tél. : 0800-873-569
customerservice_newzealand@trekbikes.com

Diamant

Siège européen
Trek Fahrrad GmbH
Auenstrasse 10
CH-8600 Dübendorf
Suisse
Tél. : 00800 8735 8735

Electra

Siège américain
Electra Bicycle Company
364 2nd Street
Encinitas, CA 92024
USA
Tél : 1.800.261.1644

Siège européen
Bikeurope B.V.
Ceintuurbaan 2-20C
3847 LG Harderwijk
Pays-Bas
Tél : +31 (0)88-4500699

TREK

Electra

Diamant

© 2022 Trek Bicycle Corporation | Réf. 5309472 – 5309479